# Schaltung 6620

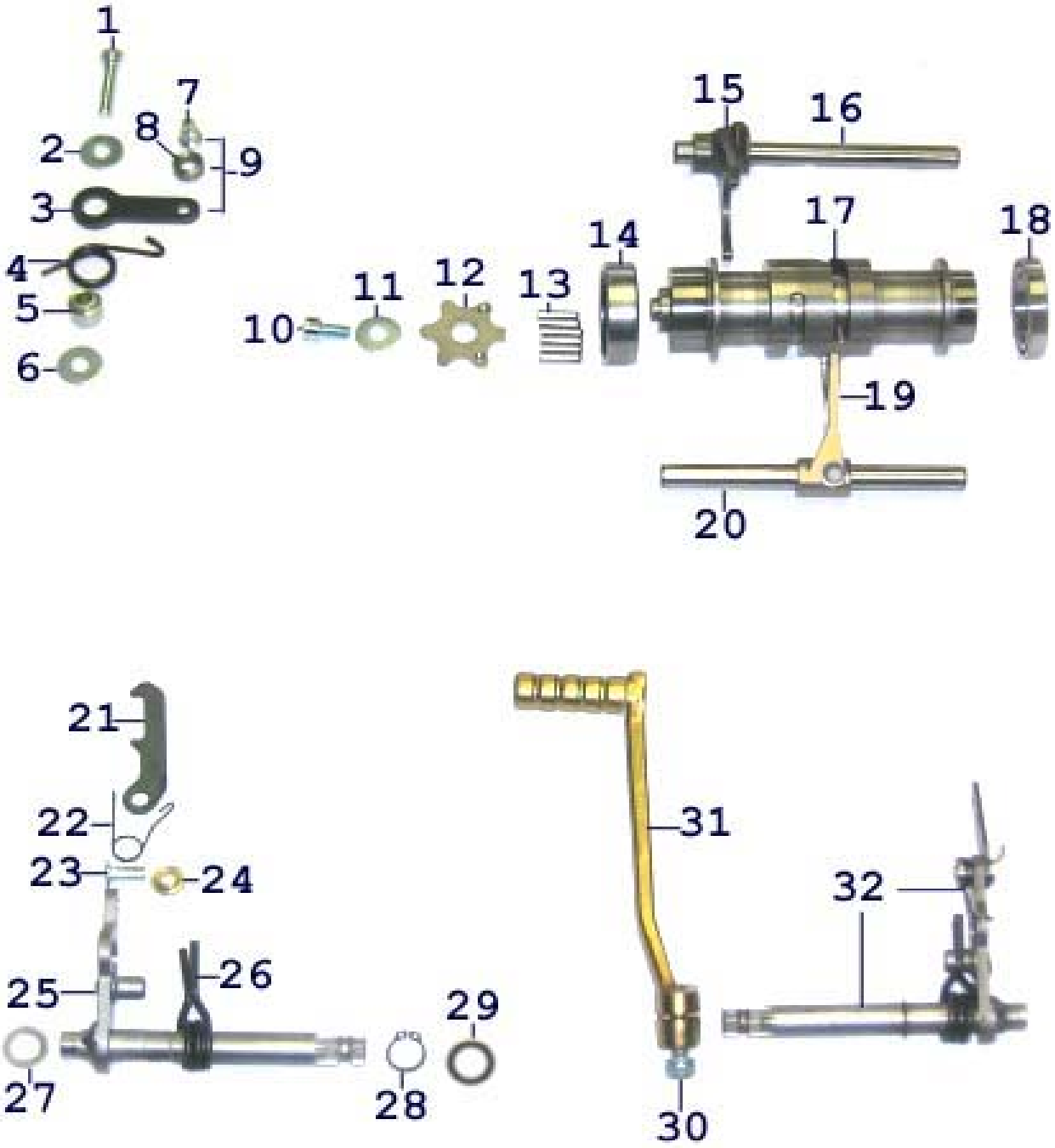

| NR- | 6620 | | Schaltung 2003-2009 | | 14 |
|---|---|---|---|---|---|
| MX-ZABEL | | | | Stand: | 13.03.2009 |
| | | | | | |
| Bild-Nr | Fach | Art.-Nr. | Bezeichnung | VK netto | VK brutto |
| | | | | | |
| 1 | | 00057 | Schraube M6x25 mm DIN 912 8.8 | 0,70 € | 0,83 € |
| 2 | | 00172 | Scheibe A-6,4x1,6x18 mm DIN 9021 | 0,54 € | 0,64 € |
| 3 | | 01517 | Rasterhebel | 11,65 € | 13,86 € |
| 4 | | 00179 | Scheckelfeder | 3,62 € | 4,31 € |
| 5 | | 00178 | Führungshüls für Rasterhebel | 5,81 € | 6,91 € |
| 6 | | 00172 | Scheibe A-6,4x1,6x18 mm DIN 9021 | 0,54 € | 0,64 € |
| 7 | | 00770 | Niet für Rasterhebel | 3,62 € | 4,31 € |
| 8 | | 00769 | Rolle für Rasterhebel | 4,35 € | 5,18 € |
| 9 | | 00180 | Rasterhebel kompl. | 15,98 € | 19,02 € |
| 10 | | 00173 | Schraube M6x16 mm DIN 912 8.8 | 0,65 € | 0,77 € |
| 11 | | 00172 | Scheibe A-6,4x1,6x18 mm DIN 9021 | 0,54 € | 0,64 € |
| 12 | | 06029 | Schaltstern für 4Gang/Schaltwalze | 21,42 € | 25,49 € |
| 13 | | 05315 | Zylinderstift 4 M6x16mm DIN 6325 | 3,74 € | 4,45 € |
| 14 | | 00181 | Lager 6807 für Schaltwalze bis 2004 | 38,67 € | 46,02 € |
| 14 | | 06030 | Nadelhülse für Schaltwalze ab 2005 | 10,37 € | 12,34 € |
| 15 | | 00177 | Schaltgabel H.W 4/5Gang | 85,21 € | 101,40 € |
| 16 | | 00176 | Schaltachse ohne Nut bis 2004 | 16,76 € | 19,94 € |
| 16 | | 06043 | Schaltachse ab 2005 | 21,55 € | 25,64 € |
| 17 | | 06018 | Schaltwalze für 4Gang | 125,34 € | 149,15 € |
| 18 | | 00182 | Lager 6806 | 36,48 € | 43,41 € |
| 19 | | 05002 | Schaltgabel A.W 4/5Gang ab 1999 | 86,29 € | 102,69 € |
| 20 | | 00174 | Schaltachse mit Nut bis 2004 | 18,90 € | 22,49 € |
| 20 | | 06043 | Schaltachse ab 2005 | 21,55 € | 25,64 € |
| 21 | | 00930 | Hackenklinke für Schaltgestänge | 10,92 € | 12,99 € |
| 22 | | 00780 | Spannfeder für Schaltgestänge | 4,35 € | 5,18 € |
| 23 | | 00772 | Niete für Schaltgestänge | 3,77 € | 4,49 € |
| 24 | | 00771 | Distanzscheibe für Schaltgestänge | 2,52 € | 3,00 € |
| 25 | | 01495 | Schaltgestänge ohne Hackenklinke | 53,83 € | 64,06 € |
| 26 | | 00189 | Rückholfeder | 3,62 € | 4,31 € |
| 27 | | 00184 | Paßscheibe 10x16x1,0 mm DIN 988 | 0,54 € | 0,64 € |
| 28 | | 00186 | Segerring A12x1,0mm DIN 471 | 0,69 € | 0,82 € |
| 29 | | 00187 | Paßscheibe 12x18x1,0 mm DIN 988 | 0,63 € | 0,75 € |
| 30 | | 00101 | Schraube M6x20 mm DIN 912 8.8 | 0,65 € | 0,77 € |
| 31 | | 00061 | Schalthebel | 50,39 € | 59,96 € |
| 32 | | 00185 | Schaltgestänge kompl. | 75,46 € | 89,80 € |
| 32 | | 06076 | Schaltgestänge kompl. 9Belege | 79,87 € | 95,05 € |
| 33 | | 06091 | AL-Schalthebel | 120,96 € | 143,94 € |